АВМ 2000.04.031.03

Ra6,3(√)

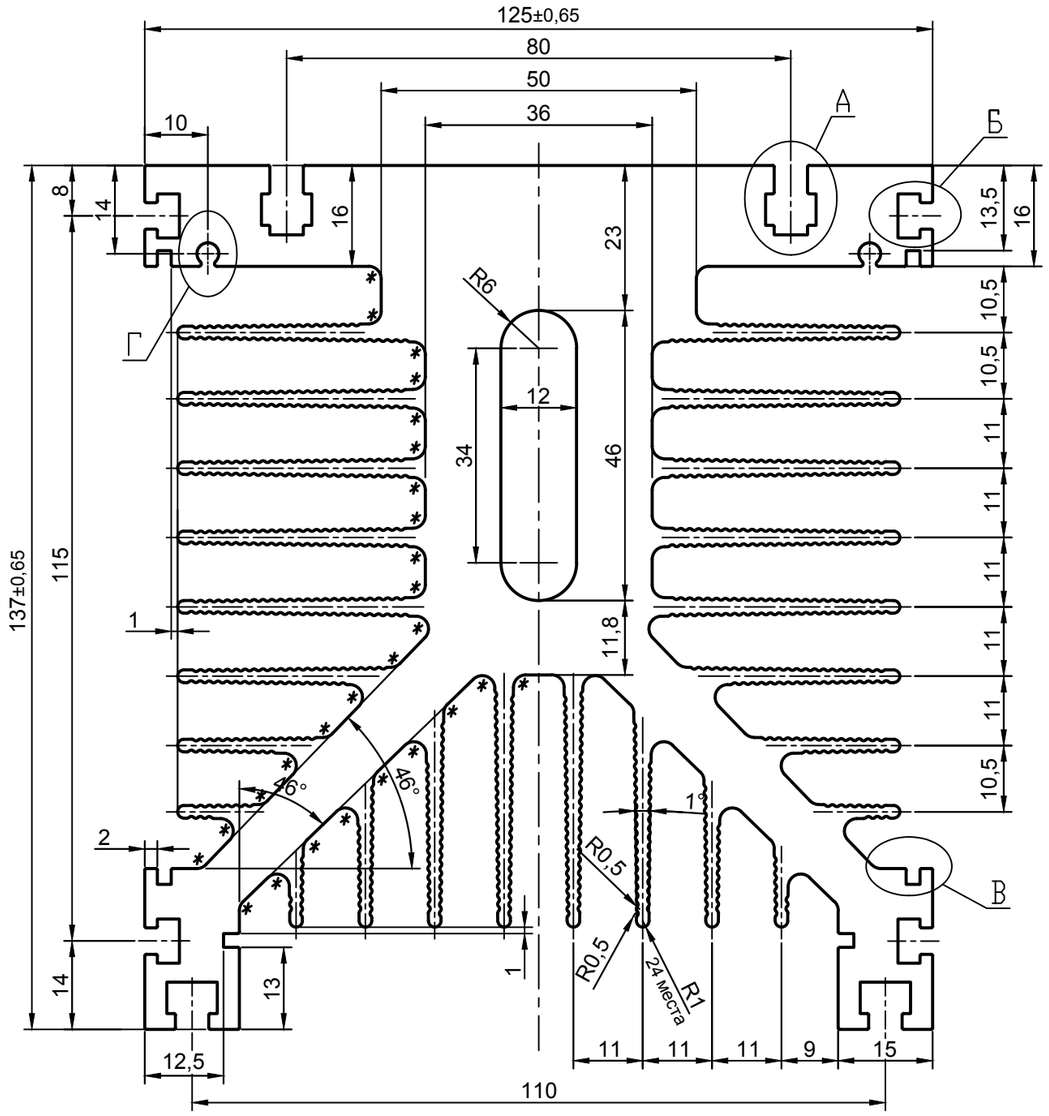

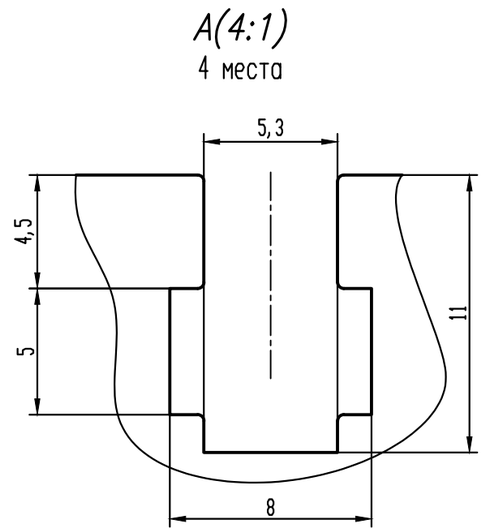

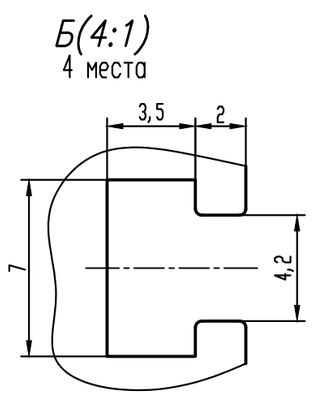

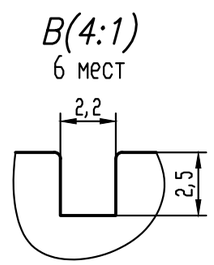

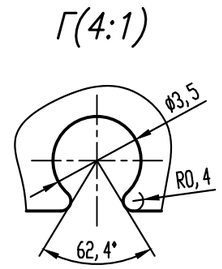

Периметр наружный, мм	2403,7
Масса теоретическая, кг/пог.м.	18,517

1. Допуски на размеры согласно ГОСТ 8617–81.
2. Неуказанные отклонения формы и расположения поверхностей по ГОСТ 22233–2001.
3. Трещины, расслоения материала и заусенцы не допускаются.
4. Технологические радиусы скруглений 0,25 мм.
5. * = R 2,0 мм.
6. Состояние материала Т1 по ГОСТ 22233–2001.

Изм.	Лист	N докум.	Подп.	Дата
Разраб.				27.10.17
Пров.				
Т.контр.				
Н.контр.				
Утв.				

АВМ 2000.04.031.03

АВМ–031.03

Лит.	Масса	Масштаб
А		1:1

Лист | Листов 1

Сплав АД31
ГОСТ 4784–97

"Фабрика Алюминиевого Профиля"

Перв. примен. | Справ. N | Подп. и дата | Инв.N дубл. | Взам.инв.N | Подп. и дата | Инв.N подл.